RZUT NIECKI BRODZIKA

Skala 1:50

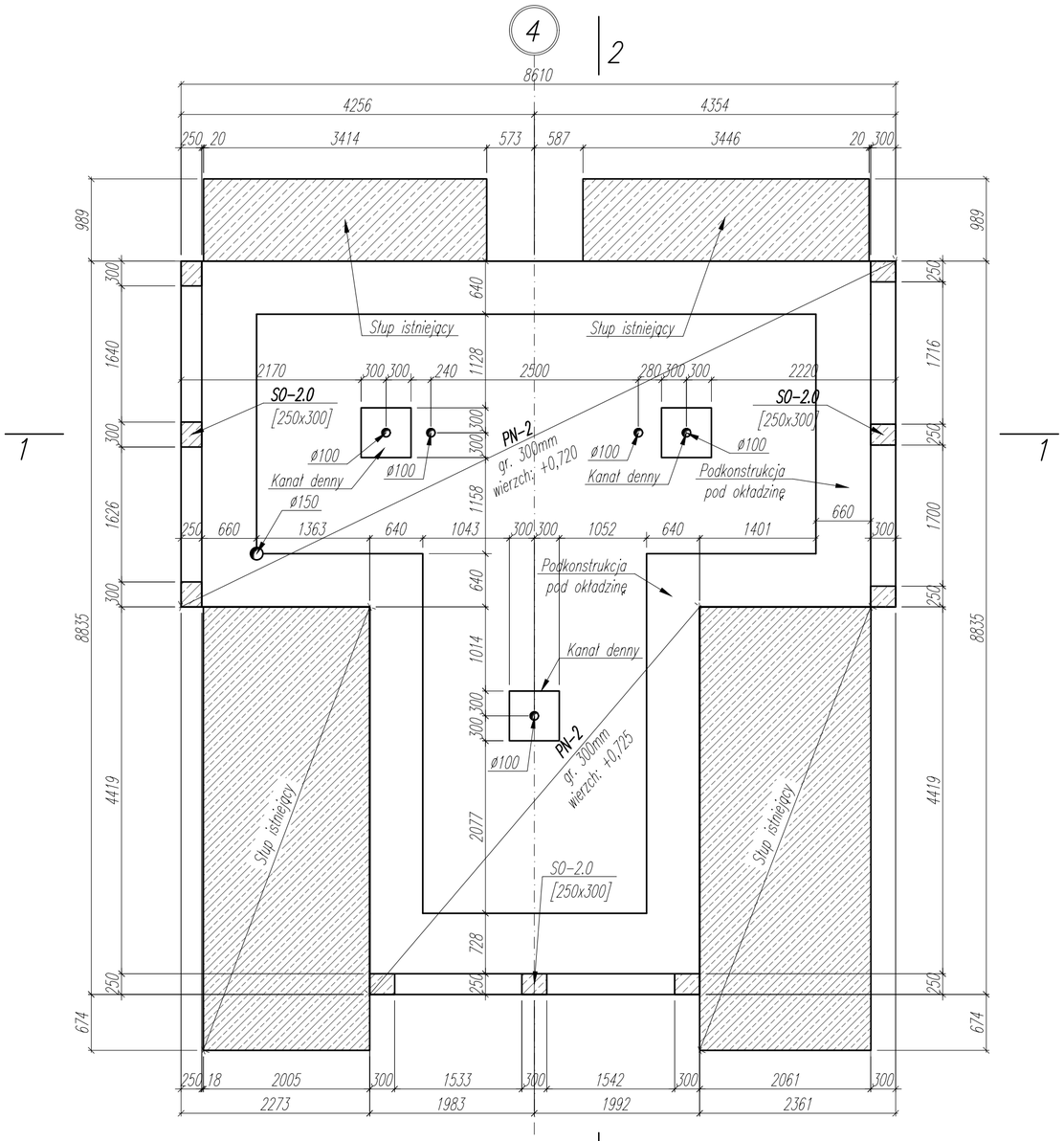

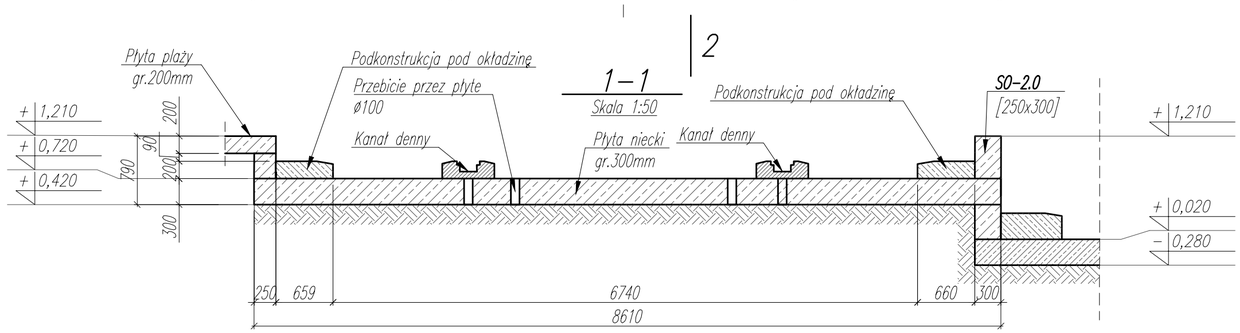

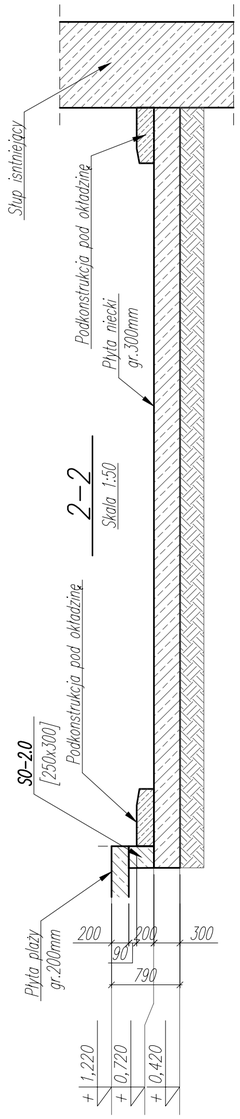

UWAGI:

1. WYMIARY PODANO W [mm], POZIOMY PODANO W [m].
2. RYSUNEK ROZPATRYWAĆ Z PROJEKTEM ARCHITEKTONICZNYM, PROJEKTAMI BRANŻOWYMI, ORAZ RYSUNKAMI KONSTRUKCJI.
3. BETON ZAGĘSZCZAĆ, PIELĘGNOWAĆ ORAZ CHRONIĆ PRZED NADMIERNYM NASŁONECZNIENIEM LUB PRZEMARZANIEM.
4. MIEJSCA STYKÓW PRZERW ROBOCZYCH PRZED DALSZYM BETONOWANIEM OCZYŚCIĆ, ZWILŻYĆ WODĄ, PRZYGOTOWAĆ DO DALSZEGO BETONOWANIA.
5. LOKALIZACJĘ ORAZ GABARYTY OTWORÓW ROZPATRYWAĆ Z RYSUNKAMI ARCHITEKTURY I PROJEKTAMI BRANŻOWYMI.
6. W PŁYCIE NALEŻY PRZEWIDZIEĆ ZBROJENIE STARTOWE DLA SŁUPKÓW OBUDOWY ZBROJENIE LOKALIZOWAĆ NA PODSTAWIE RYSUNKÓW WYTYKÓW

±0,00 wg rysunków architektury

MATERIAŁ:

KLASA EKSPOZYCJI: XC2, XD2
BETON: C30/37
OTULINA ZBROJENIA GŁÓWNEGO: 50mm
(zbrojenie bliżej krawędzi zewn. w kierunku Y)
STAL ZBROJENIOWA A-IIIN B500C

NR	DATA	OPIS REWIZJI	OPRACOWAŁ
00	202-.--.--	-- --	-- --

Wszystkie prawa autorskie dotyczące tego rysunku są własnością pracowni architektonicznej Bulak Sp. z o. o. Niniejszy rysunek jest wydany pod warunkiem, iż nie będzie kopiowany, ani udostępniany bez uzgodnienia z Bulak Projekt.

Inwestor: „ARCHE" S.A.
ul. Puławska 361, 02-801 Warszawa
tel.: 22 319 80 80, arche@arche.pl

Pracownia wiodąca: BULAK Sp. z o.o.
ul. Wojciecha Chrzanowskiego 16 lok. 308
04-392 Warszawa
bulakprojekt@bulakprojekt.pl

Pracownia konstrukcyjna: HOFFMANN&PROKOP Sp.z o.o.
PRACOWNIA: +48 530 417 103 | biuro@h-p.group
ul. Porcelanowa 60, 1 piętro, pok. 204,
40-246 Katowice | www.h-p.group

Inwestycja: „Przebudowa, rozbudowa, nadbudowa, remont i zmiana sposobu użytkowania zespołu budynków poprzemysłowych „Elektrociepłowni Szombierki"

Adres: Kosynierów 34, 41-907 Bytom
Działki ew. nr: 1787/9, 1709/9, 1710/9, 1711/9 obręb Szombierki

Projektant: mgr inż. BARTOSZ PROKOP — SLK/5663/POOK/14 w specjalności konstrukcyjno-budowlanej

Zespół projektowy:

Sprawdzający: mgr inż. RAFAŁ HOFFMANN — SLK/5746/PBKb/15 w specjalności konstrukcyjno-budowlanej

Przedmiot: RZUT PŁYTY NIECKI BRODZIKA

Specjalność: KONSTRUKCJA — Faza: PROJEKT WYKONAWCZY

DATA: 2025-10-28 — SKALA: 1:50

REWIZJA: 00 — NUMER RYSUNKU: 2303-F-NB-B3-003